KARAKTERISTIČNI PREREZ VGRADNJE VODOVODNE CEVI
ŠIROKI IZKOP - V HUMUSU

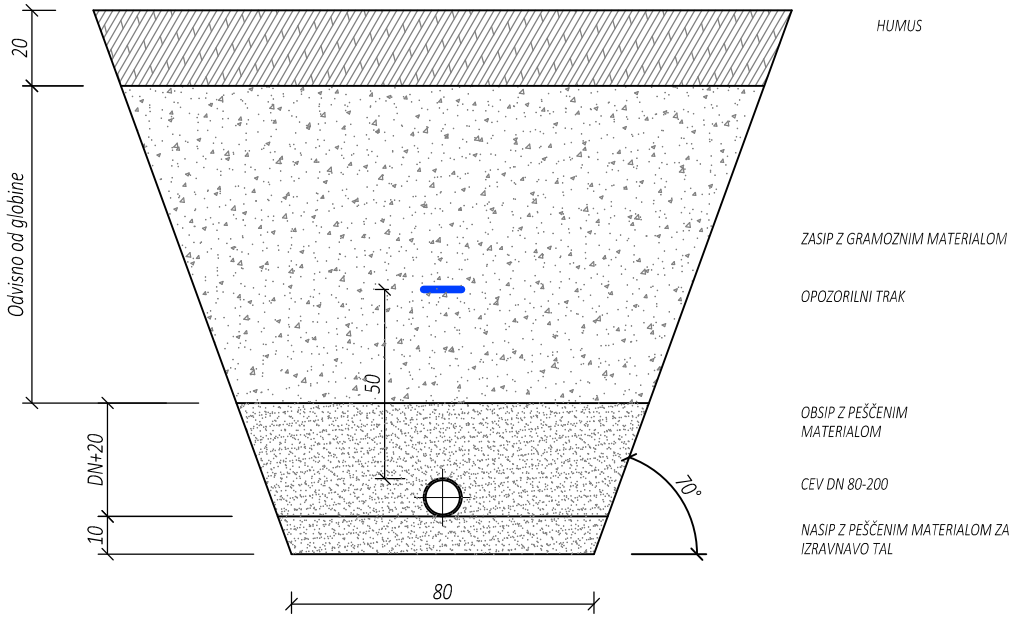

KARAKTERISTIČNI PREREZ VGRADNJE VODOVODNE CEVI
ŠIROKI IZKOP - V ASFALTNEM CESTIŠČU

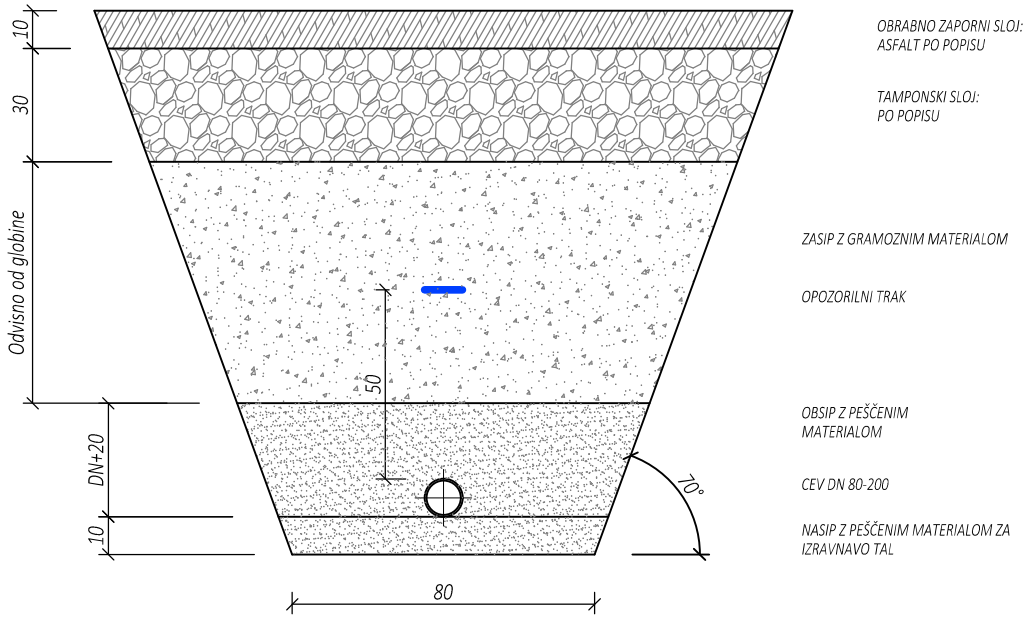

Biro za komunalo, d.o.o.
Projektiranje, inženiring in svetovanje
Dunajska 106, 1000 Ljubljana
Tel: +386 1 53 00 680, e-pošta: biro@b-k.si

		ID. ŠT.	DATUM PODPISA	PODPIS
ODG. PROJEKTANT:	Anton KRANJC, univ.dipl.inž.gradb.	IZS G-0529		
INVESTITOR / NAROČNIK:	OBČINA CERKNICA Cesta 4. maja 53, 1380 CERKNICA	SODELAVCI:	Zvone POPIT kom.inž.	
NAZIV OBJEKTA:	OBNOVA VODOVODA UNEC	VSEBINA RISBE:	DETAJL VGRADNJE CEVI	
ŠT. PROJEKTA:	168-2024	ŠT. NAČRTA:	168-2024	
VRSTA PROJEKTA:	PZI	MERILO RISBE:	1:20	
DATUM:	NOVEMBER 2024	ŠT. RISBE	2.2.6.1	

DETAJL KRIŽANJA VODOVODNEGA CEVOVODA Z ENERGETSKIM ALI KOMUNIKACIJSKIM VODOM

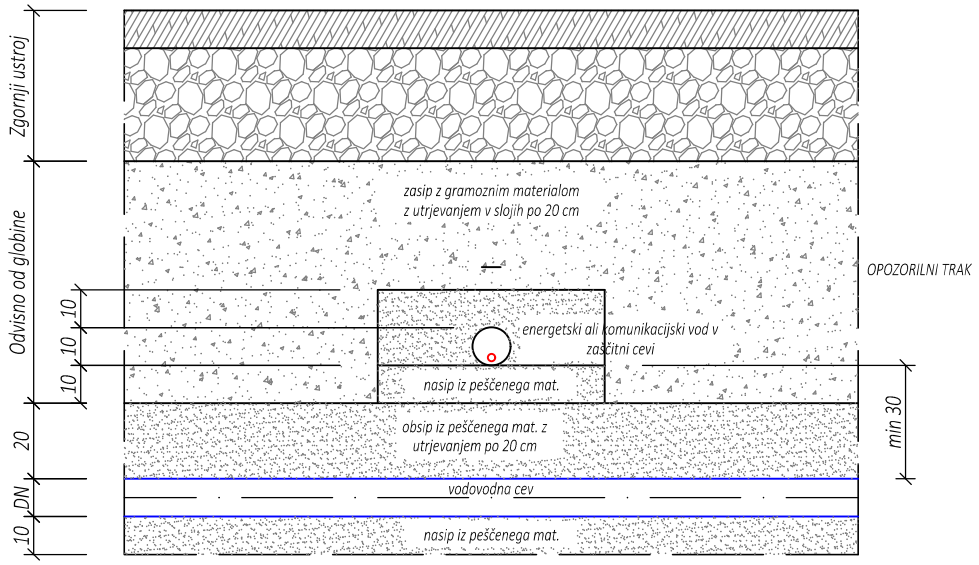

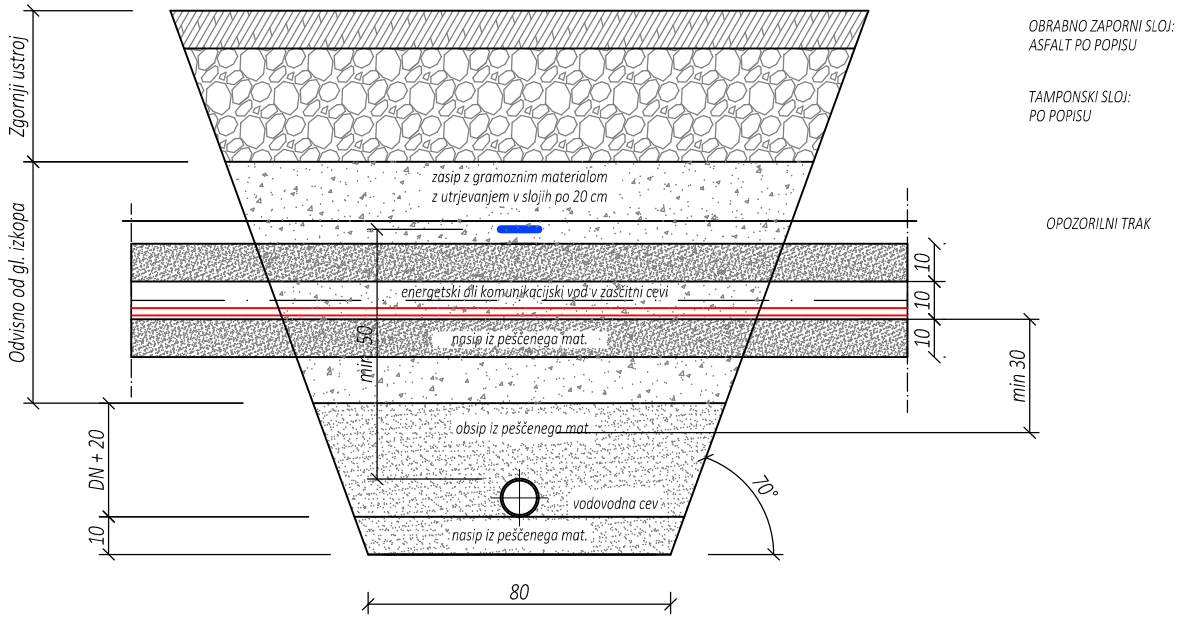

Biro za komunalo, d.o.o.
Projektiranje, inženiring in svetovanje
Dunajska 106, 1000 Ljubljana
Tel: +386 1 53 00 680, e-pošta: biro@b-k.si

		ID. ŠT.	DATUM PODPISA	PODPIS
ODG. PROJEKTANT:	Anton KRANJC, univ.dipl.inž.gradb.	IZS G-0529		
INVESTITOR / NAROČNIK:	OBČINA CERKNICA Cesta 4. maja 53, 1380 CERKNICA	SODELAVCI:	Zvone POPIT kom.inž.	
NAZIV OBJEKTA:	OBNOVA VODOVODA UNEC	VSEBINA RISBE:	DETAJL KRIŽANJA Z EE/TK	
ŠT. PROJEKTA:	168-2024	ŠT. NAČRTA:	168-2024	
VRSTA PROJEKTA:	PZI	MERILO RISBE:	1:20	
DATUM:	NOVEMBER 2024	ŠT. RISBE	2.2.6.2	

DETAJL VAROVANJA OBSTOJEČIH KOMUNALNIH VODOV PRI KRIŽANJU S PREDVIDENIM KOMUNALNIM VODOM

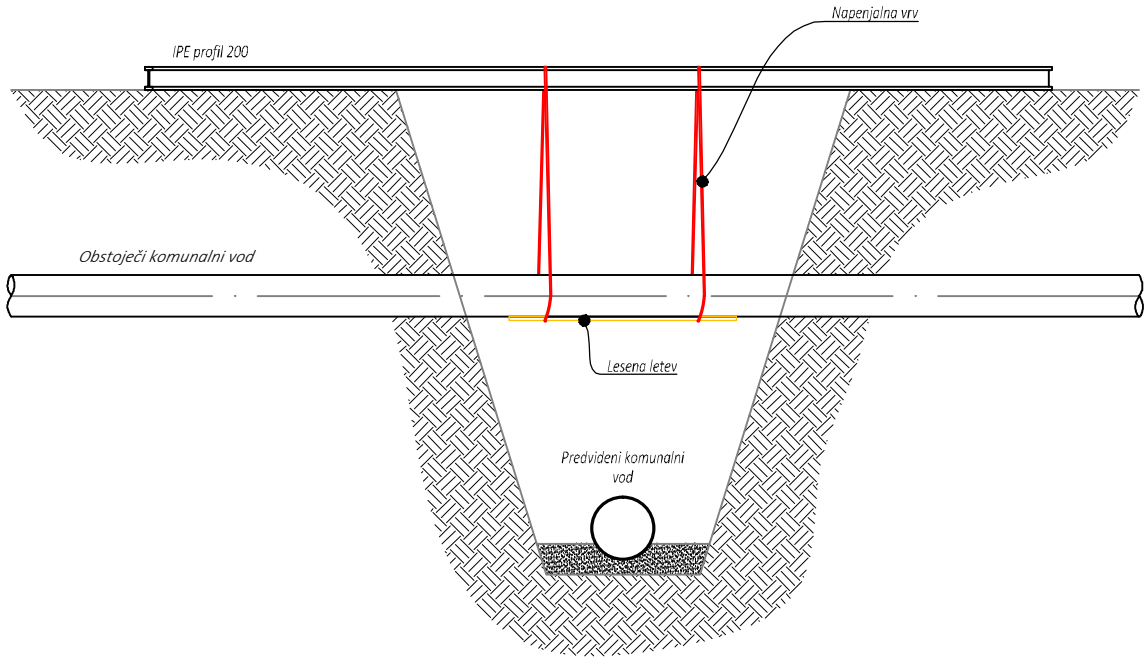

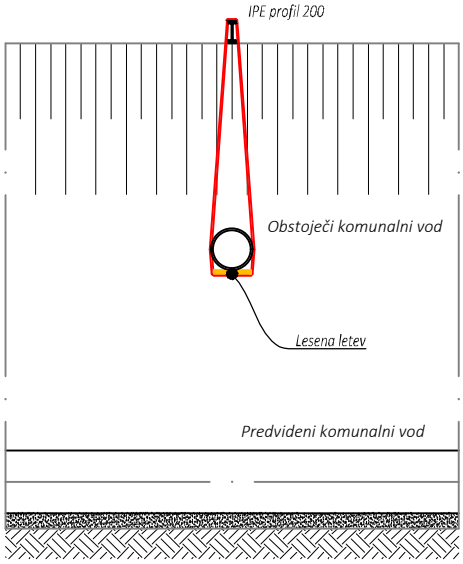

Biro za komunalo, d.o.o.
Projektiranje, inženiring in svetovanje
Dunajska 106, 1000 Ljubljana
Tel: +386 1 53 00 680, e-pošta: biro@b-k.si

		ID. ŠT.	DATUM PODPISA	PODPIS
ODG. PROJEKTANT:	Anton KRANJC, univ.dipl.inž.gradb.	IZS G-0529		
INVESTITOR / NAROČNIK:	OBČINA CERKNICA Cesta 4. maja 53, 1380 CERKNICA	SODELAVCI:	Zvone POPIT kom.inž.	
NAZIV OBJEKTA:	OBNOVA VODOVODA UNEC	VSEBINA RISBE:	DETAJL VAROVANJA CEVI	
ŠT. PROJEKTA:	168-2024	ŠT. NAČRTA:	168-2024	
VRSTA PROJEKTA:	PZI	MERILO RISBE:	1:20	
DATUM:	NOVEMBER 2024	ŠT. RISBE	2.2.6.3	

DETAJL VGRADNJE PODTALNEGA HIDRANTA V CESTIŠČU

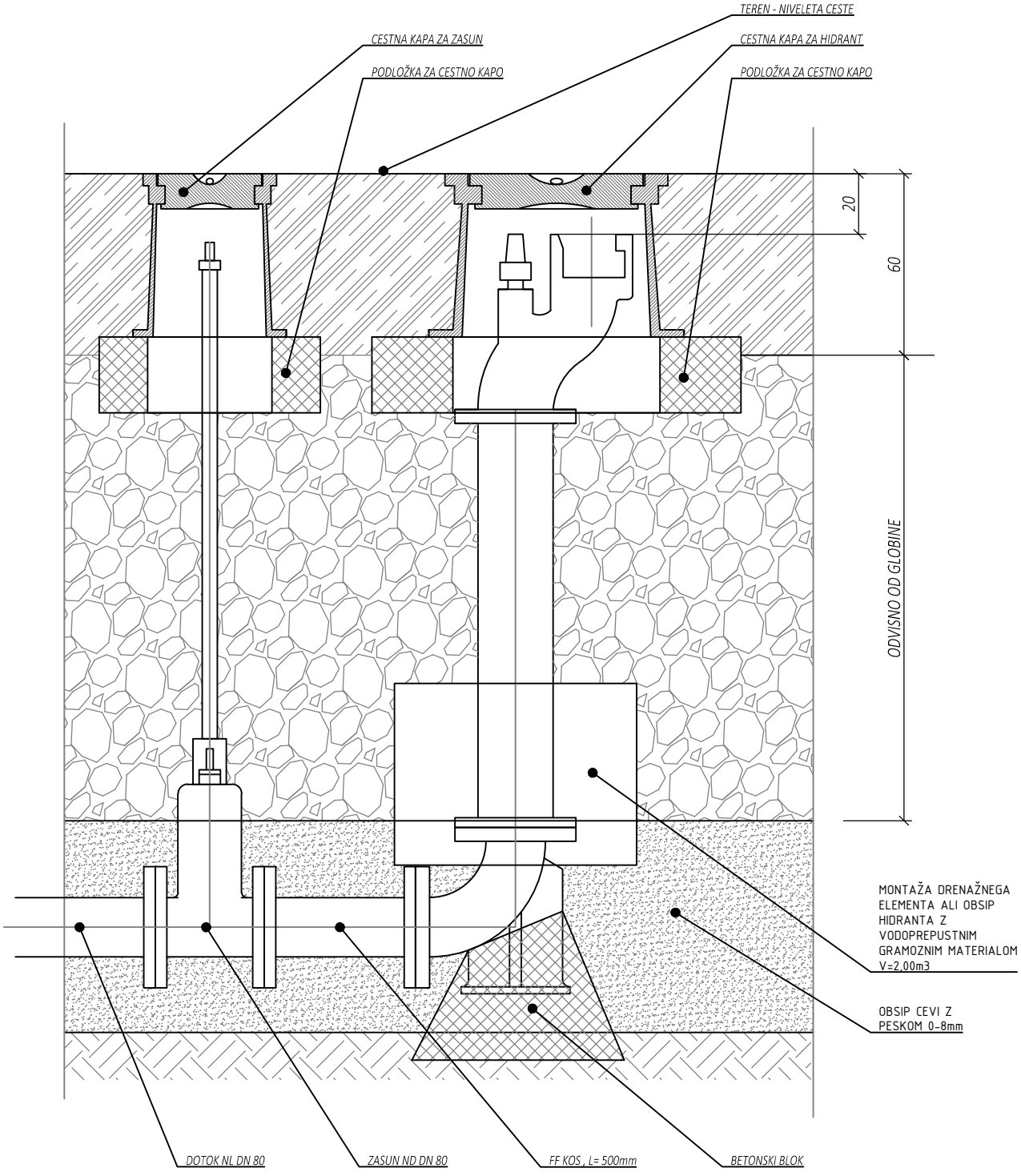

Biro za komunalo, d.o.o.
Projektiranje, inženiring in svetovanje
Dunajska 106, 1000 Ljubljana
Tel: +386 1 53 00 680, e-pošta: biro@b-k.si

		ID. ŠT.	DATUM PODPISA / PODPIS
ODG. PROJEKTANT:	Anton KRANJC, univ.dipl.inž.gradb.	IZS G-0529	
INVESTITOR / NAROČNIK:	OBČINA CERKNICA Cesta 4. maja 53, 1380 CERKNICA	SODELAVCI:	Zvone POPIT kom.inž.
NAZIV OBJEKTA:	OBNOVA VODOVODA UNEC	VSEBINA RISBE:	DETAJL VGRADNJE PH
ŠT. PROJEKTA:	168-2024	ŠT. NAČRTA:	168-2024
VRSTA PROJEKTA:	PZI	MERILO RISBE:	1:20
DATUM:	NOVEMBER 2024	ŠT. RISBE	2.2.6.4

TABLICA ZA OZNAČEVANJE VODOVODA

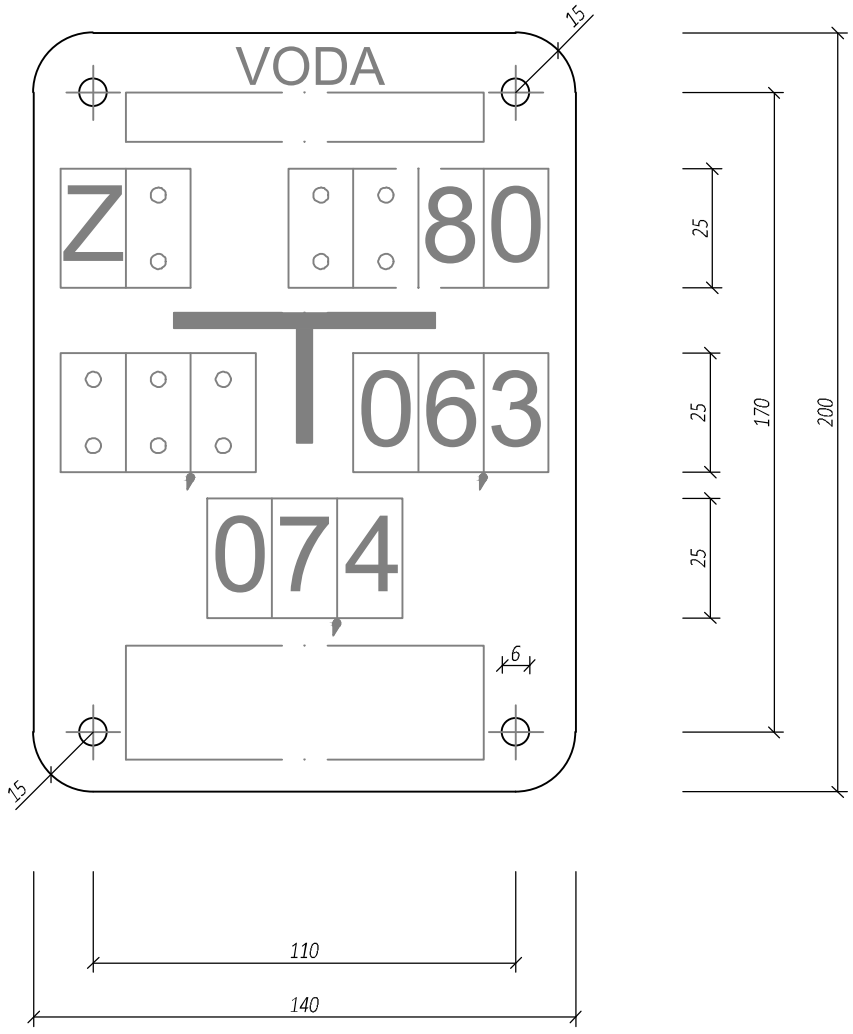

Biro za komunalo, d.o.o.
Projektiranje, inženiring in svetovanje
Dunajska 106, 1000 Ljubljana
Tel: +386 1 53 00 680, e-pošta: biro@b-k.si

		ID. ŠT.	DATUM PODPISA	PODPIS
ODG. PROJEKTANT:	Anton KRANJC, univ.dipl.inž.gradb.	IZS G-0529		
INVESTITOR / NAROČNIK:	OBČINA CERKNICA Cesta 4. maja 53, 1380 CERKNICA	SODELAVCI:	Zvone POPIT kom.inž.	
NAZIV OBJEKTA:	OBNOVA VODOVODA UNEC	VSEBINA RISBE:	DETAJL OZNAČEVANJA	
ŠT. PROJEKTA:	168-2024	ŠT. NAČRTA:	168-2024	
VRSTA PROJEKTA:	PZI	MERILO RISBE:	1:20	
DATUM:	NOVEMBER 2024	ŠT. RISBE	2.2.6.5	

TABELA ZA DOLOČITEV OBBETONIRANJA LOKOV IN ODCEPOV ZA NL KOSE

Dopustna napetost zemlje	-	1 daN/cm2
Preizkusni tlak	-	16 barov
Kvaliteta betona	-	MB 10 / C8/10

DN	Lok 11° l x h/V m x m/m3	Lok 22° l x h/V m x m/m3	Lok 45° l x h/V m x m/m3	Lok 90° l x h/V m x m/m3	Odcep 90° l x h/V m x m/m3
80	0,13 x 0,18/0,01	0,18 x 0,28/0,03	0,33 x 0,28/0,05	0,59 x 0,28/0,11	0,43 x 0,28/0,07
100	0,17 x 0,20/0,02	0,24 x 0,30/0,04	0,45 x 0,30/0,08	0,77 x 0,30/0,20	0,57 x 0,30/0,11
125	0,23 x 0,22/0,03	0,32 x 0,32/0,07	0,59 x 0,32/0,14	1,01 x 0,32/0,37	0,75 x 0,32/0,20
150	0,28 x 0,25/0,04	0,40 x 0,35/0,09	0,73 x 0,35/0,21	1,04 x 0,45/0,54	0,93 x 0,35/0,34
200	0,30 x 0,40/0,09	0,56 x 0,40/0,19	0,87 x 0,50/0,42	1,46 x 0,50/1,17	1,09 x 0,50/0,66
250	0,39 x 0,45/0,16	0,73 x 0,45/0,32	1,13 x 0,55/0,78	1,67 x 0,65/2,00	1,41 x 0,55/1,21
300	0,48 x 0,50/0,24	0,78 x 0,60/0,41	1,39 x 0,60/1,27	2,04 x 0,70/3,22	1,56 x 0,70/1,87

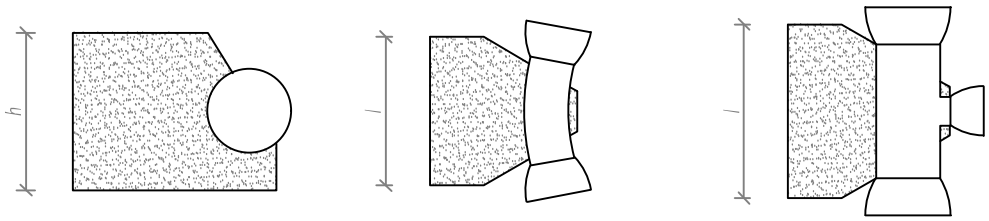

Biro za komunalo, d.o.o.
Projektiranje, inženiring in svetovanje
Dunajska 106, 1000 Ljubljana
Tel: +386 1 53 00 680, e-pošta: biro@b-k.si

		ID. ŠT.	DATUM PODPISA	PODPIS
ODG. PROJEKTANT:	Anton KRANJC, univ.dipl.inž.gradb.	IZS G-0529		
INVESTITOR / NAROČNIK:	OBČINA CERKNICA Cesta 4. maja 53, 1380 CERKNICA	SODELAVCI:	Zvone POPIT kom.inž.	
NAZIV OBJEKTA:	OBNOVA VODOVODA UNEC	VSEBINA RISBE:	TABELA ZA OBBETONIRANJE	
ŠT. PROJEKTA:	168-2024	ŠT. NAČRTA:	168-2024	
VRSTA PROJEKTA:	PZI	MERILO RISBE:	1:20	
DATUM:	NOVEMBER 2024	ŠT. RISBE	2.2.6.6	

NADZEMNI HIDRANT - LOMLJIVA IZVEDBA

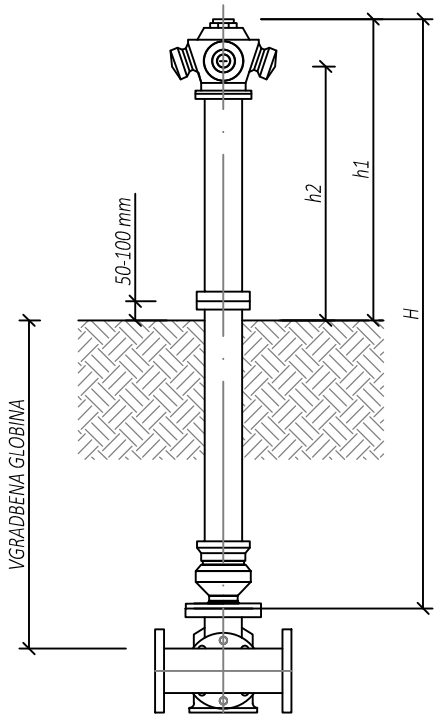

DIMENZIJE NADZEMNEGA HIDRANTA DN 80 / 100 GGG 40 / INOX												
DIMENZIJE NADZEMNEGA HIDRANTA						DIMENZIJE PRIKLJUČNIH PRIROBNIC					MASA (kg)	
DN	VGRADBENA GLOBINA	H	h1	h2	h3	D	DK	n	d	b	A (nelomni)	C (lomni)
80	750	1530	975	828	-	200	160	8	19	19	33	37
	1000	1780									35	39
	1250	2030									37	41
100	750	1530	975	828	400	220	180	8	19	19	36	40
	1000	1780									38	42
	1250	2030									40	44

Vse mere so v mm

Biro za komunalo, d.o.o.
Projektiranje, inženiring in svetovanje
Dunajska 106, 1000 Ljubljana
Tel: +386 1 53 00 680, e-pošta: biro@b-k.si

		ID. ŠT.	DATUM PODPISA	PODPIS
ODG. PROJEKTANT:	Anton KRANJC, univ.dipl.inž.gradb.	IZS G-0529		
INVESTITOR / NAROČNIK:	OBČINA CERKNICA Cesta 4. maja 53, 1380 CERKNICA	SODELAVCI:	Zvone POPIT kom.inž.	
NAZIV OBJEKTA:	OBNOVA VODOVODA UNEC	VSEBINA RISBE:	DETAJL NADTAL. HIDRANTA	
ŠT. PROJEKTA:	168-2024	ŠT. NAČRTA:	168-2024	
VRSTA PROJEKTA:	PZI	MERILO RISBE:	1:20	
DATUM:	NOVEMBER 2024	ŠT. RISBE	2.2.6.7	

ODCEP ZA HIŠNI VODOVODNI PRIKLJUČEK

Material za obnovo hišnih priključkov v območju do 5 m od roba cestišča:

- Cestna kapa - mala (Ø95), ohišje pokrova iz nodularne litine, bitumensko in dodatno protikorozijsko epoksi prašno zaščiten. Naleganje pokrova konusno z podalšanim zobom, pokrov v celoti odstranljiv, z možnostjo prilagajanja glede na teren s pripadajočimi distančnimi obroči, vključno z nosilno podložno ploščo iz umetnega materiala za namestitev pod cestno kapo, ustrezna tipu vgradne garniture.

- Teleskopska vgradna garnitura, spajanje z oklepom na bajonet ali navoj (brez dodatnega fiksiranja z vtičem).

- Vrtljivivo koleno (360°) z bajonetnim priključkom za spajanje z navrtalnim zasunom kot hitra spojka za spajanje s PE cevjo, za pitno vodo, PN10, z notranjo in zunanjo epoksi zaščito, prašno barvano.

- Univerzalni navrtni zasun (NL DN 100) z integriranim ploščatim zapornim ventilom, za pitno vodo, PN10, z zgornjim bajonetnim priključkom za vrtljivo koleno (možen obrat za 360° brez vijačenja), iz nodularne litine, z notranjo in zunanjo epoksi zaščito, prašno barvano.

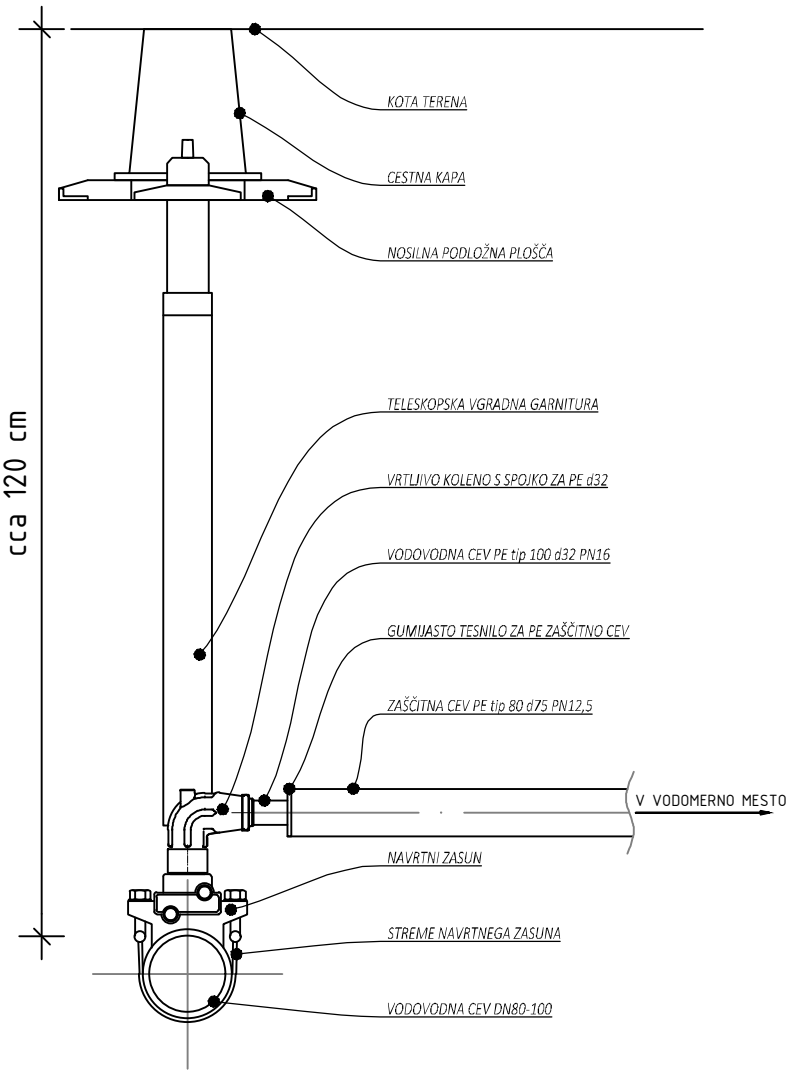

Biro za komunalo, d.o.o.
Projektiranje, inženiring in svetovanje
Dunajska 106, 1000 Ljubljana
Tel: +386 1 53 00 680, e-pošta: biro@b-k.si

		ID. ŠT.	DATUM PODPISA	PODPIS
ODG. PROJEKTANT:	Anton KRANJC, univ.dipl.inž.gradb.	IZS G-0529		
INVESTITOR / NAROČNIK:	OBČINA CERKNICA Cesta 4. maja 53, 1380 CERKNICA	SODELAVCI:	Zvone POPIT kom.inž.	
NAZIV OBJEKTA:	OBNOVA VODOVODA UNEC	VSEBINA RISBE:	DETAJL ODCEPA ZA HP	
ŠT. PROJEKTA:	168-2024	ŠT. NAČRTA:	168-2024	
VRSTA PROJEKTA:	PZI	MERILO RISBE:	1:20	
DATUM:	NOVEMBER 2024	ŠT. RISBE	2.2.6.8	